Überspannungsschutz Typ 2+3 (festverdrahtet)

MLPCH1-230L-V/DL

- Kompakter SPD Typ 2 (oder 3) für LED-Beleuchtung
- Für Betriebsmittel der Schutzklasse 1
- Kombinierter AC/Daten-Überspannungsschutz
- Für DALI, DMX, RS485, 0-10V Schnittstellen
- Optimierte Koordination zu den Treibern
- Kompakte Abmessungen
- Schraubanschluss
- Zertifiziert nach IEC 61643-11/IEC 61643-21 und EN 61643-11/EN 61643-21

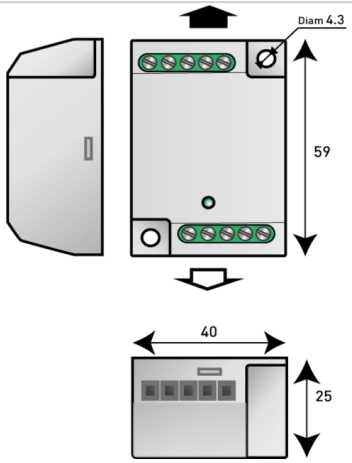

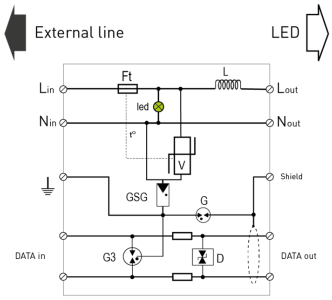

GSG: Specific Gas Tube G: Gas tube 2-pole
G3: Gas tube 3-pole
V: Varistor
D: Clamping diode
L: Inductor
Ft: Thermal fuse
t°: Thermal disconnection system
LED: Status indicator

ELEKTRISCHE EIGENSCHAFTEN		
Anwendung z.B. 230/400		AC-Stromversorgung
AC-Netzform TNS or TNC or TT or IT		TT-TN
Max. Data operating voltage	Uc	28 Vdc
max. Dauerspannung AC nach UL	Uc	320 Vac
max. Laststrom @25°C	IL	2.5 A
TOV-Spannung (L-N) 5sec. Charakteristik TOV Fest	UT	335 Vac Festigkeit
TOV-Spannung (L-N) 120min. Charakteristik TOV Fest oder Sicher	UT	440 Vac Sicheres Verhalten
Schutzleiterstrom -Leckstrom (CM) bei Uc	Ipe	Keiner
Nennableitstoßstrom (8/20) µs /Pol 15 Impulse mit In (8/20) µs	In	5 kA
max. Ableitstoßstrom max. Ableitfähigkeit 8/20 µs pro Pol	Imax	10 kA
Kombinierter Stoß nach IEC 61643-11 (1,2/50µs + 8/20µs) /Pol Test klasse III : 1.2/50µs – 8/20µs	Uoc	10 kV / 5 kA
Schutzmodus Schutzmodi- common und/oder differential		CM / DM
C3 Schutzpegel L/L @ In (8/20 µs)	Up L/L	50 V
Schutzpegel L/N @ In (8/20µs)	Up L/N	1.5 kV
Schutzpegel N/PE @ In (8/20µs)	Up N/PE	1.5 kV
C2 Nennableitstoßstrom Ader/Ader 10 x 8/20 µs Impulse	In L/L	5 kA
Kurzschlussfestigkeit	Isccr	10 000 A
MECHANISCHE EIGENSCHAFTEN		
Technologie		GSG+MOV
Anschlussart		Schraubklemme max. 2,5 mm²
Montage auf		Trägerrahmen zur Wandmontage
Gehäusewerkstoff		Thermoplastik UL94 V-0
Temperaturbereich	Tu	-40/+85°C
Schutzart		IP20
Ausfallverhalten		Trennung vom Netz mit Stromkreistrennung; LED aus
Fehlersignalisierung		Stromkreistrennung und LED aus
Einbaumaße		Siehe Maßbild
Gewicht		0.056 kg
NORMEN		
Normkonform nach		IEC 61643-11 / DIN EN 61643-11 / UL1449 ed.5
Zulassungen		KEMA / ENEC05
Artikel Nummer		
833223		