Mehrpoliger Kombi-Ableiter Typ 1+2+3

DACN1-25VGS-40-760

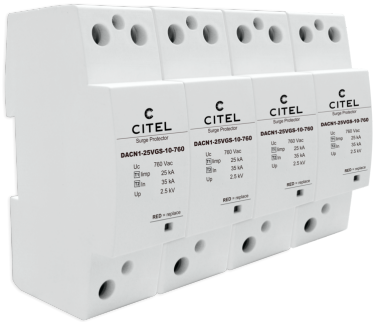

- Kombi-Ableiter Typ 1+2+3 auf Basis einer Gasgefüllten Funkenstrecke -10 Jahre Garantie
- Ableitfähigkeit pro Pol: In= 25 kA (8/20 µs); Iimp= 25 kA (10/350 µs)
- Sichere Trennvorrichtung
- Spart Energiekosten, erzeugt keinen (Netzkurzschluss-) Folgestrom, Betriebs- und Leckstromfrei
- Fernsignalisierung serienmäßig
- Optimiert für TOV
- Erfüllt die Normen IEC 61643-11 und EN 61643-11

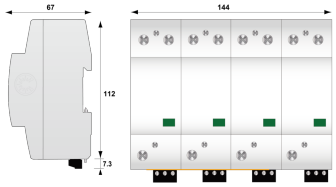

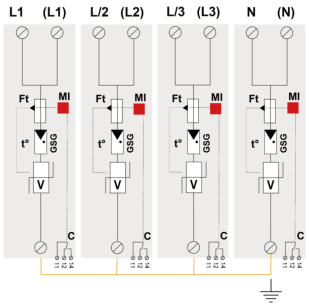

V: Hoch-Energie Varistor
GSG: Gasgefüllte Funkenstrecke
Ft: Thermische Sicherung
C: Fernsignalisierung
t°: Thermische Trennvorrichtung
MI: Fehlersignalisierung

ELEKTRISCHE EIGENSCHAFTEN		
SPD Typ	IEC	1+2+3
Anwendung z.B. 230/400		400/690 Vac
AC-Netzform TNS or TNC or TT or IT		TT-TNS
Höchste Dauerspannung AC	Uc	760 Vac
max. Laststrom @25°C	IL	100 A
TOV-Spannung (L-N) 5sec. Charakteristik TOV Fest	UT	1000 Vac Festigkeit
TOV-Spannung (L-N) 120min. Charakteristik TOV Fest oder Sicher	UT	1325 Vac Sicheres Verhalten
Schutzleiterstrom -Leckstrom (CM) bei Uc	Ipe	Keiner
Folgestrom, Kurzschlußstrom nach dem Ableitvorgang	If	Keiner
Nennableitstoßstrom (8/20) µs /Pol 15 Impulse mit In (8/20) µs	In	35 kA
max. Ableitstoßstrom max. Ableitfähigkeit 8/20 µs pro Pol	Imax	70 kA
Blitzstoßstrom (10/350)µs /Pol max . Blitzableitfähigkeit pro Pol (10/350)µs	Iimp	25 kA
Gesamt- Blitzstoßstrom (10/350)µs Gesamtblitzstromableitfähigkeit 1x (10/350)µs	Itotal	100 kA
Kombinierter Stoß nach IEC 61643-11 (1,2/50µs + 8/20µs) /Pol Test klasse III : 1.2/50µs – 8/20µs	Uoc	6 kV
spezifische Energie pro Pol	W/R	156 kJ/ohm
Schutzmodus Schutzmodi- common und/oder differential		L/PE and N/PE
Schutzpegel @ In (8/20µs), @ 6 kV (1,2/50 µs)	Up	2.5 kV
Schutzpegel L/PE @ In (8/20µs)	Up L/PE	2.5 kV
Schutzpegel L/PE bei 5 kA @ 5 kA (8/20µs)	Up-5kA	1.6 kV
Kurzschlussfestigkeit	Isccr	50 000 A
MECHANISCHE EIGENSCHAFTEN		
Technologie		VG-Technologie (MOV+GSG)
Ableiterkonfiguration		3-Phasen + N
Anschlussart		Fahrstuhlklemme 2,5-25 mm² (35mm²) / Kammschiene
Bauart		Monoblock-Gehäuse für Hutschienenmontage
Montage auf		35 mm Hutschiene
Gehäusewerkstoff		Thermoplastik UL94 V-0
Temperaturbereich	Tu	-40/+85°C
Schutzart		IP20
Ausfallverhalten		Trennung vom Netz; optische Anzeige
Fehlersignalisierung		1 mechanische Anzeige je Pol| rot
Fernmeldesignalisierung (FS)		Potentialfreier Wechsler
Anschlußquerschnitt (FS)		max. 1,5 mm² ein-/mehrdrahtig
Schaltleistung max.		250 V / 0.5 A (AC) / 30 V / 3 A (DC)
Einbaumaße		See diagram - 8TE (EN43880)
Trennvorrichtungen		
thermische Trennvorrichtung		Intern
Fehlerstromschutzschalter		Typ „S“ oder zeitverzögert
Vorsicherung max.		max. 315 A (gL/gG)
NORMEN		
Normkonform nach		IEC 61643-11 / DIN EN 61643-11
Zulassungen		TUV
Artikel Nummer		
29224012		