DACN30VGS Serie Kombi-Ableiter Typ 2+3 in 'VG-Technology'

DACN30VGS-30-1260

- Überspannungsschutz Typ 2+3
- "VG-Technology"
- Nennableitstoßstrom, In: 15 kA pro Pol
- Kein Leck- und Betriebsstrom
- Monoblock-Gehäuse
- Fernsignalisierung
- TOV optimiert
- EN 61643-11, IEC 61643-11 und UL1449 ed.5 konform

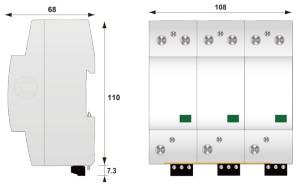

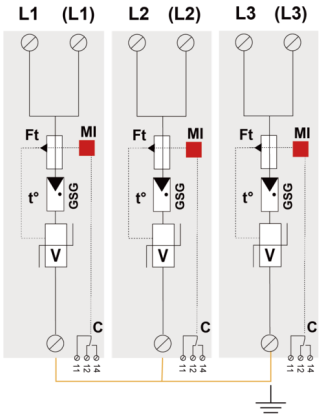

- V: Hochleistungs-Varistorblock
- GSG: Gasgefüllte Funkenstrecke
- Ft: Thermische Sicherung
- C: Fernsignalisierung
- t°: Thermische Trennvorrichtung
- MI: Anzeige im Fehlerfall

ELEKTRISCHE EIGENSCHAFTEN		
SPD Typ	IEC	2+3
Nennspannung	Un	1140 Vac
Höchste Dauerspannung AC	Uc	1260 Vac
TOV-Spannung (L-N) 5sec. Charakteristik TOV Fest	UT	1650 Vac Festigkeit
TOV-Spannung (L-N) 120min. Charakteristik TOV Fest oder Sicher	UT	2200 Vac Sicheres Verhalten
Schutzleiterstrom -Leckstrom (CM) bei Uc	Ipe	Keiner
Folgestrom, Kurzschlußstrom nach dem Ableitvorgang	If	Keiner
Nennableitstoßstrom (8/20) µs /Pol 15 Impulse mit In (8/20) µs	In	15 kA
max. Ableitstoßstrom max. Ableitfähigkeit 8/20 µs pro Pol	Imax	30 kA
Kombinierter Stoß nach IEC 61643-11 (1,2/50µs + 8/20µs) /Pol Test klasse III : 1.2/50µs – 8/20µs	Uoc	6 kV
Schutzpegel- @ In (8/20µs)	Up	4.0 kV
Schutzpegel @ In (8/20µs), @ 6 kV (1,2/50 µs)	Up	5.0 kV
Schutzpegel bei 5 kA Schutzpegel bei 5kA (8/20)µs	Up-5kA	3.2 kV
Kurzschlussfestigkeit	Isccr	25 000 A
MECHANISCHE EIGENSCHAFTEN		
Technologie		VG-Technologie (MOV+GSG)
Ableiterkonfiguration		3-Phasen
Anschlussart		Fahrstuhlklemme 2,5-25 mm² (35mm²) / Kammschiene
Bauart		Monoblock-Gehäuse für Hutschienenmontage
Montage auf		35 mm Hutschiene
Gehäusewerkstoff		Thermoplastik UL94 V-0
Temperaturbereich	Tu	-40/+85°C
Schutzart		IP20
Ausfallverhalten		Trennung vom Netz; optische Anzeige
Fehlersignalisierung		1 mechanische Anzeige je Pol rot
Fernmeldesignalisierung (FS)		Potentialfreier Wechsler
Anschlußquerschnitt (FS)		max. 1,5 mm² ein-/mehrdrahtig
Schaltleistung max.		250 V / 0.5 A (AC) / 30 V / 3 A (DC)
Einbaumaße		See diagram - 6TE (EN43880)
Trennvorrichtungen		
thermische Trennvorrichtung		Intern
Fehlerstromschutzschalter		Typ „S“ oder zeitverzögert
Vorsicherung max.		max. 125 A (gL/gG)
NORMEN		
Normkonform nach		IEC 61643-11 / DIN EN 61643-11 / UL1449 ed.5
Artikel Nummer		
29423032		