Mehrpoliger Kombi-Ableiter Typ 1+2+3

DS134VGS-120/G

- Kombi-Ableiter Typ 1+2+3 auf Basis einer Gasgefüllten Funkenstrecke
- 10 Jahre Garantie
- Ableitfähigkeit pro Pol: Iimp= 12,5 kA (10/350 µs)
- Sichere Trennvorrichtung
- Spart Energiekosten; Erzeugt keinen (Netz-) Folgestrom, Betriebs- und leckstromfrei
- Erfüllt die VDN-Richtlinie für den Einsatz im Vorzählerbereich
- Einsetzbar für die Blitzschutzklassen III + IV
- Fernsignalisierung optional
- Erfüllt die Normen IEC 61643-11 und EN 61643-11
- Zugelassen nach UL1449 ed.5

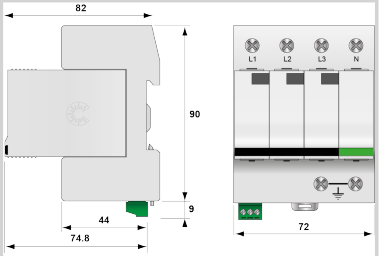

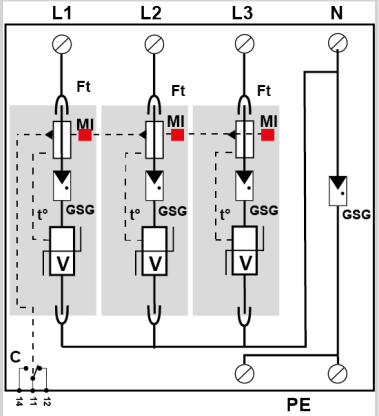

V: Hoch-Energie Varistor
GSG: Gasgefüllte Funkenstrecke
Ft: Thermische Sicherung
C: Fernsignalisierung
t°: Thermische Trennvorrichtung
MI: Fehlersignalisierung

ELEKTRISCHE EIGENSCHAFTEN		
SPD Typ	IEC	1+2+3
Anwendung		120/208 V
AC-Netzform *TNS or TNC or TT or IT*		TT-TNS
Nennspannung	Un	120 Vac
Höchste Dauerspannung AC	Uc	150 Vac
TOV-Spannung (L-N) 5sec. Charakteristik *TOV Fest*	UT	180 Vac Festigkeit
TOV-Spannung (L-N) 120min. Charakteristik *TOV Fest oder Sicher*	UT	230 Vac Festigkeit
TOV-Spannung (N-PE) 200ms Charakteristik *TOV Fest oder Sicher*	UT	1200 V/300A/200 ms Festigkeit
Schutzleiterstrom -Leckstrom (CM) bei Uc	Ipe	Keiner
Folgestrom, Kurzschlußstrom nach dem Ableitvorgang	If	Keiner
Nennableitstoßstrom (8/20) µs /Pol *15 Impulse mit In (8/20) µs*	In	20 kA
max. Ableitstoßstrom *max. Ableitfähigkeit 8/20 µs pro Pol*	Imax	50 kA
Blitzstoßstrom (10/350)µs /Pol *max . Blitzableitfähigkeit pro Pol (10/350)µs*	Iimp	12.5 kA
Gesamt- Blitzstoßstrom (10/350)µs *Gesamtblitzstromableitfähigkeit 1x (10/350)µs*	Itotal	50 kA
Kombinierter Stoß nach IEC 61643-11 (1,2/50µs + 8/20µs) /Pol *Test klasse III : 1.2/50µs – 8/20µs*	Uoc	20 kV
Surge withstand IEEE C62.41.2		20 kV
spezifische Energie pro Pol	W/R	40 kJ/ohm
Anschlusspfade		L/N und N/PE
Schutzmodus *Schutzmodi- common und/oder differential*		CM / DM
Schutzpegel bei In *Schutzpegel bei In (8/20)µs*	Up-in	0.4 kV
Schutzpegel L/N *@ In (8/20µs)*	Up L/N	1.25 kV
Schutzpegel N/PE *@ In (8/20µs)*	Up N/PE	1.5 kV
Kurzschlussfestigkeit	Isccr	25 000 A
MECHANISCHE EIGENSCHAFTEN		
Technologie		VG-Technologie (MOV+GSG)
Ableiterkonfiguration		3-Phasen + N
Anschlussart		Fahrstuhlklemme 2,5-25 mm² (35mm²) / Kammschiene
Bauart		Steckbare modulare Bauweise für Hutschienenmontage
Montage auf		35 mm Hutschiene
Gehäusewerkstoff		Thermoplastik UL94 V-0
Temperaturbereich	Tu	-40/+85°C
Schutzart		IP20
Ausfallverhalten		Trennung vom Netz; optische Anzeige
Fehlersignalisierung		1 mechanische Anzeige je Pol| rot
Ersatzmodul		DSM130VG-120 und DSM130VG-120/G
Fernmeldesignalisierung (FS)		Potentialfreier Wechsler
Einbaumaße		Siehe Maßbild
Trennvorrichtungen		
thermische Trennvorrichtung		Intern
Fehlerstromschutzschalter		Typ „S“ oder zeitverzögert
Vorsicherung max.		max. 160 A (gL/gG)
NORMEN		
Normkonform nach		IEC 61643-11 / DIN EN 61643-11 / UL1449 ed.5
Artikel Nummer		

DS134VGS-120/G

571684