*Überspannungsschutz (festverdrahtet)*

# 2-port MLPCA1-230L-2L

- Kompakter Typ 2+3 Überspannungsschutz
- Für Betriebsmittel der Schutzklasse I
- Einfache Installation durch Two-Port Ausführung
- Voll vergossenes Gehäuse mit Gummischlauchleitungen (IP65)
- Statussignalisierung
- Gerät Defekt -Trennung vom Netz und Stromkreistrennung
- Erfüllt die Normen IEC 61643-11 und EN 61643-11
- Besonders gut geeignet für Endstromkreise: z.B. LED-Beleuchtung mit zusätzlichem Schutz einer Steuerphase

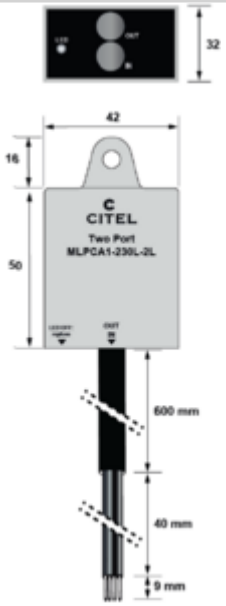


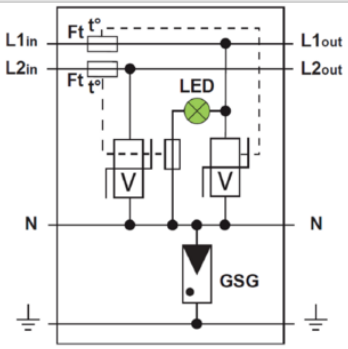


V: Varistor
GSG: Specific gas tube
LED: Disconnection indicator
Ft: Thermal fuse
t°: Thermal system disconnection

| | | |
|---|---|---|
| **ELEKTRISCHE EIGENSCHAFTEN** | | |
| SPD Typ | | 2+3 |
| Anwendung<br>*z.B. 230/400* | | 220-240V 2-phase + N |
| AC-Netzform<br>*TNS or TNC or TT or IT* | | TT-TN |
| Nennspannung | Un | 230 V |
| Höchste Dauerspannung AC | Uc | 320 Vac |
| max. Laststrom<br>*@25°C* | IL | 10 A |
| TOV-Spannung (L-N) 5sec. Charakteristik<br>*TOV Fest* | UT | 335 Vac Festigkeit |
| TOV-Spannung (L-N) 120min. Charakteristik<br>*TOV Fest oder Sicher* | UT | 440 Vac Sicheres Verhalten |
| Folgestrom, Kurzschlußstrom nach dem Ableitvorgang | If | Keiner |
| Nennableitstoßstrom (8/20) µs /Pol<br>*15 Impulse mit In (8/20) µs* | In | 5 kA |
| max. Ableitstoßstrom<br>*max. Ableitfähigkeit 8/20 µs pro Pol* | Imax | 10 kA |
| max. Gesamtableitstoßstrom (8/20)µs<br>*Gesamtableitstoßstrom mit 1 x (8/20)µs* | Imax Total | 30 kA |
| Kombinierter Stoß nach IEC 61643-11 (1,2/50µs + 8/20µs) /Pol<br>*Test klasse III : 1.2/50µs – 8/20µs* | Uoc | 10 kV |
| Surge withstand IEEE C62.41.2 | | 10 kV / 10 kA |
| Schutzmodus<br>*Schutzmodi- common und/oder differential* | | CM / DM |
| Schutzpegel-<br>*@ In (8/20µs)* | Up | 1.5 kV |
| Schutzpegel L/N<br>*@ In (8/20µs)* | Up L/N | 1.5 kV |
| Schutzpegel L/PE<br>*@ In (8/20µs)* | Up L/PE | 1.5 kV |
| Kurzschlussfestigkeit | Isccr | 10 000 A |
| **MECHANISCHE EIGENSCHAFTEN** | | |
| Technologie | | GSG+MOV |
| Anschlussart | | 4-adrige Gummischlauchleitung 1,5mm² (in/out) |
| Montage auf | | Wandmontage oder Montageplatte |
| Gehäusewerkstoff | | Thermoplastik UL94 V-0 |
| Temperaturbereich | Tu | -40/+85°C |
| Schutzart | | IP65 |
| Ausfallverhalten | | Trennung vom Netz mit Stromkreistrennung; LED aus |
| Fehlersignalisierung | | Stromkreistrennung und LED aus |
| Spannungs- oder Betriebszustandsanzeige | | Grüne LED an |
| Einbaumaße | | Siehe Maßbild |
| Gewicht | | 0.152 kg |
| **Trennvorrichtungen** | | |
| thermische Trennvorrichtung | | Intern |
| Fehlerstromschutzschalter | | Typ „S“ oder zeitverzögert |
| **NORMEN** | | |
| Normkonform nach | | IEC 61643-11 / DIN EN 61643-11 / UL1449 ed.5 |
| Zulassungen | | CE / UKCA |
| **Artikel Nummer** | | |
| **835285** | | |